# FACHADA ATHEX

www.vitralsul.com.br

# FACHADA ATHEX

## SUMÁRIO

PERFIS 1

FERRAGENS / ACESSÓRIOS 6

# FACHADA ATHEX

## Perfis

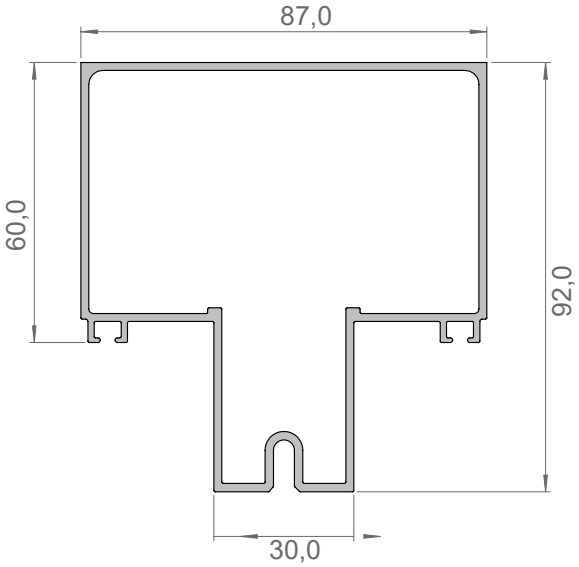


**AT-200 - 1,824 kg/mt**
Coluna Central 92mm

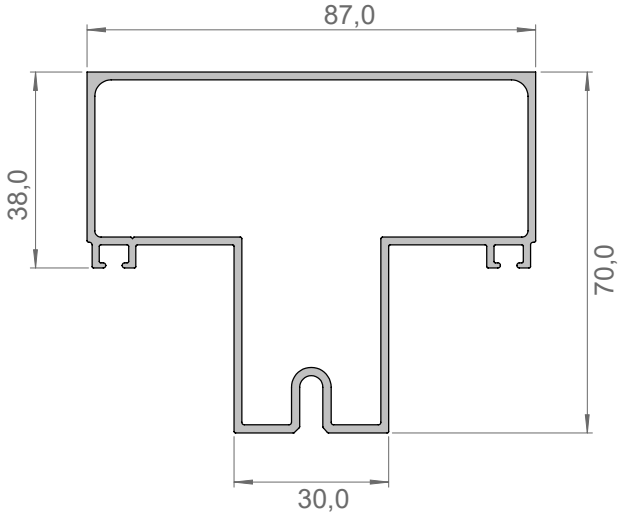


**AT-400 - 1,433 kg/mt**
Coluna Central 70mm

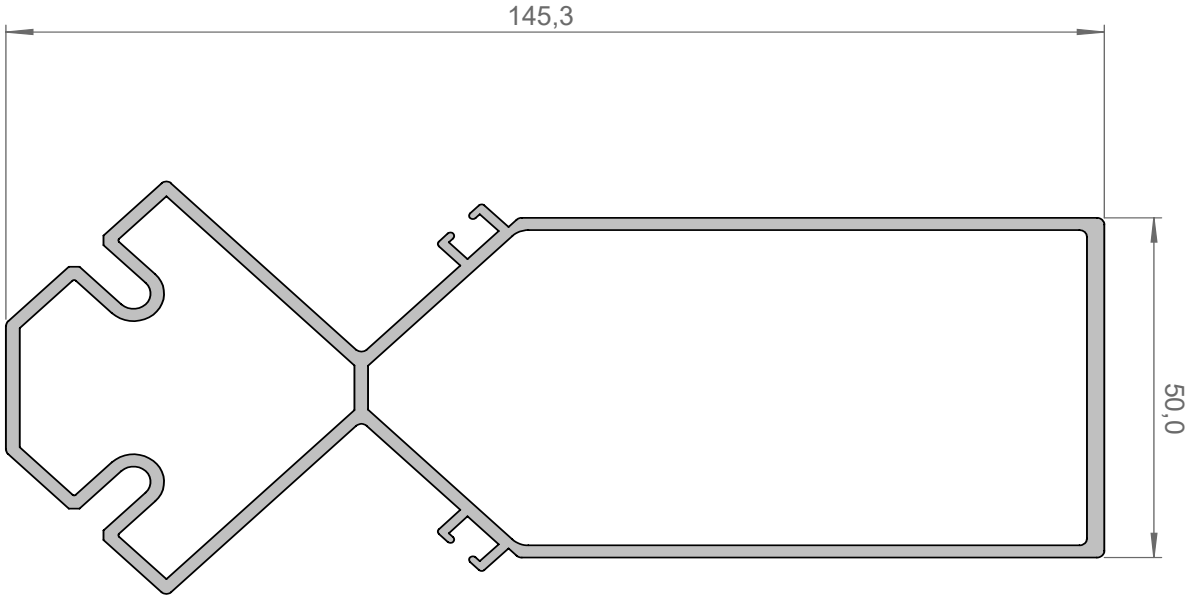


**AT-236 - 2,343 kg/mt**
Coluna Ângulo 90 º


Rodovia Vitório Traiano, 471, Bairro Água Branca
Francisco Beltrão - PR CEP: 85604-278

# FACHADA ATHEX

## Perfis

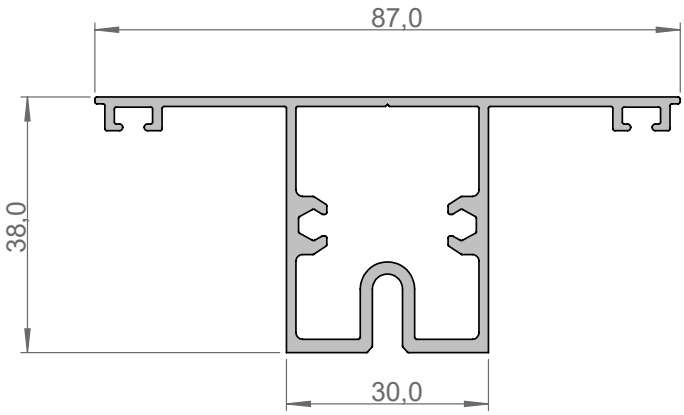


**AT-204 - 1,038 kg/mt**
Coluna Central 38mm

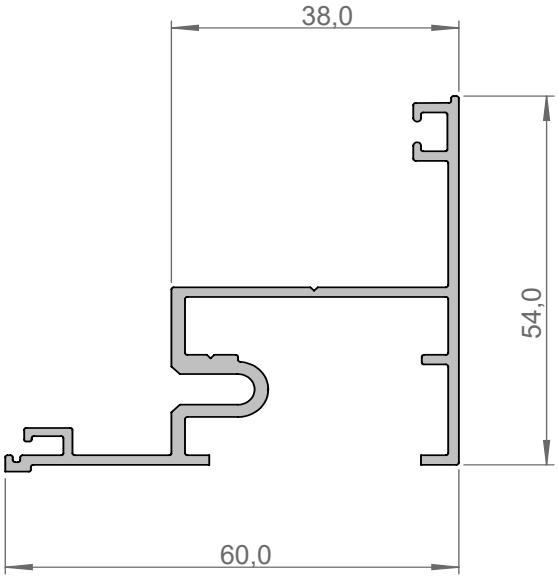


**AT-294 - 0,774 kg/mt**
Marco Para Coluna 38mm

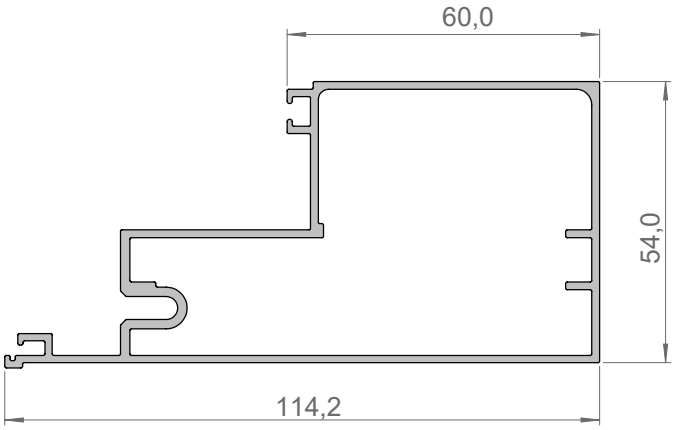


**AT-515 - 1,485 kg/mt**
Marco Para Coluna 92mm

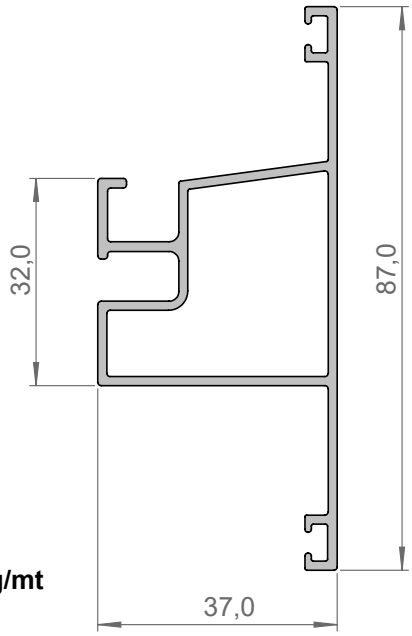


**AT-233 - 0,886 kg/mt**
Travessa Horizontal


Rodovia Vitório Traiano, 471, Bairro Água Branca
Francisco Beltrão - PR CEP: 85604-278

# FACHADA ATHEX

## Perfis

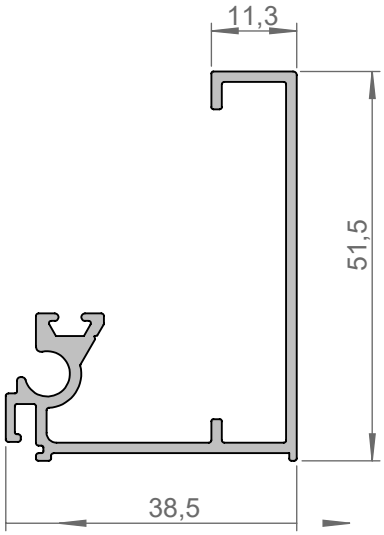


**AT-228 - 0,572 kg/mt**
Folha Fixa

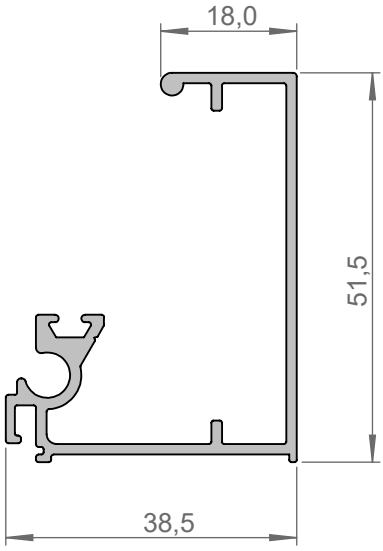


**AT-232 - 0,607 kg/mt**
Folha Fixa

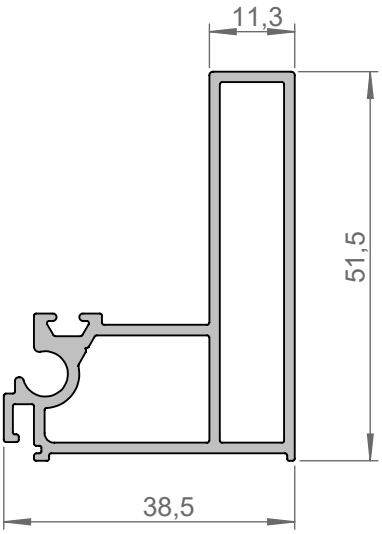


**AT-245 - 0,784 kg/mt**
Folha Móvel

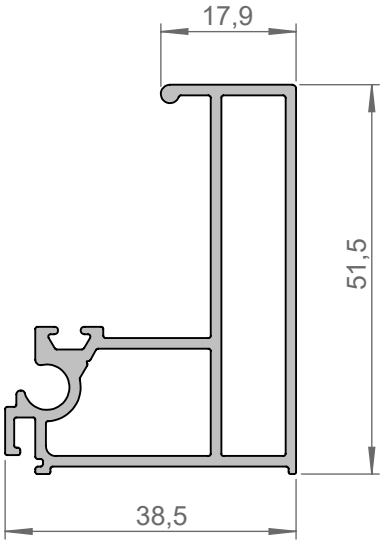


**AT-230 - 0,813 kg/mt**
Folha Móvel


Rodovia Vitório Traiano, 471, Bairro Água Branca
Francisco Beltrão - PR CEP: 85604-278

# FACHADA ATHEX

## Perfis

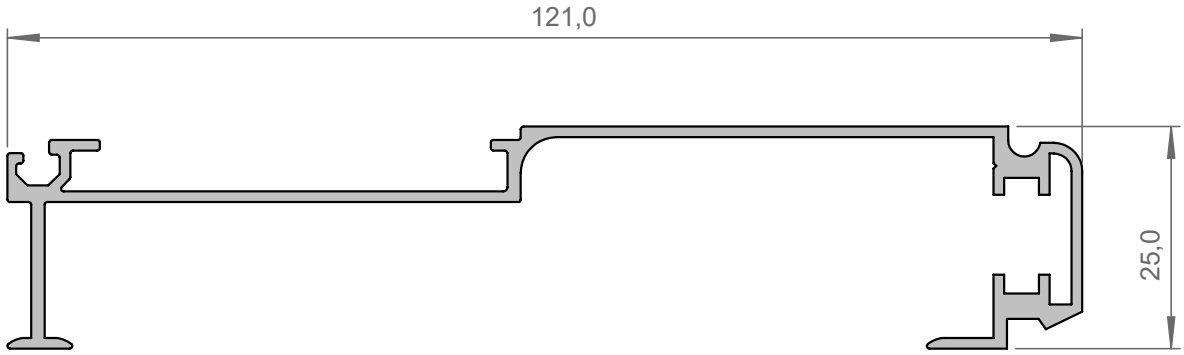


**AT-265 - 0,802 kg/mt**
Complemento Arremate

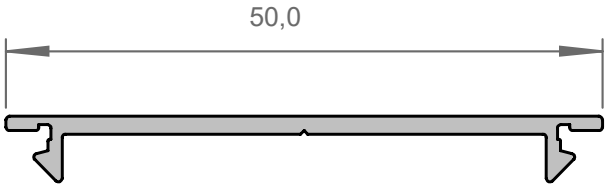


**AT-299 - 0,224 kg/mt**
Clique Complemento Arremate

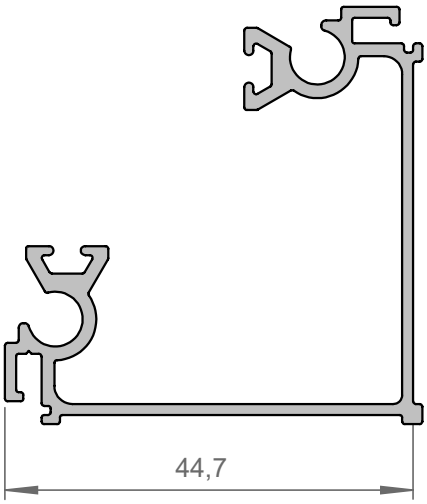


**AT-269 - 0,623 kg/mt**
Acabamento 90°


Rodovia Vitório Traiano, 471, Bairro Água Branca
Francisco Beltrão - PR CEP: 85604-278

# FACHADA ATHEX

## Perfis

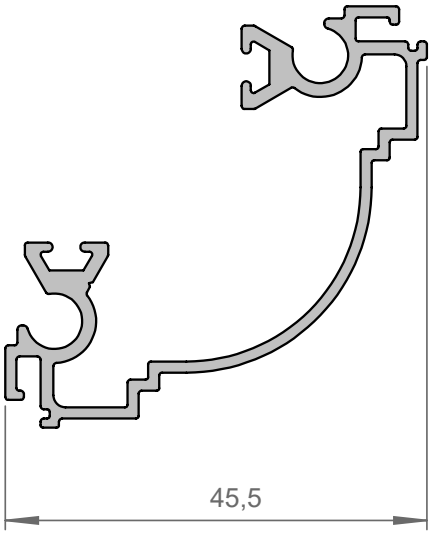


**AT-273 - 0,590 kg/mt**
Acabamento 90°

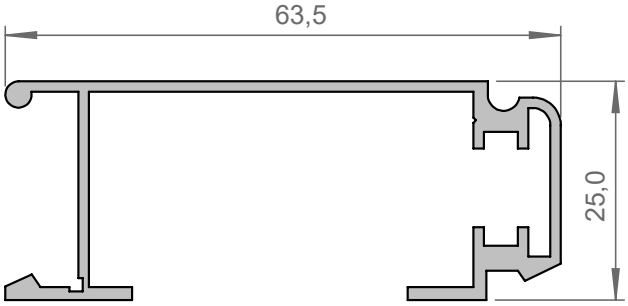


**AT-239 - 0,587 kg/mt**
Complemento Arremate

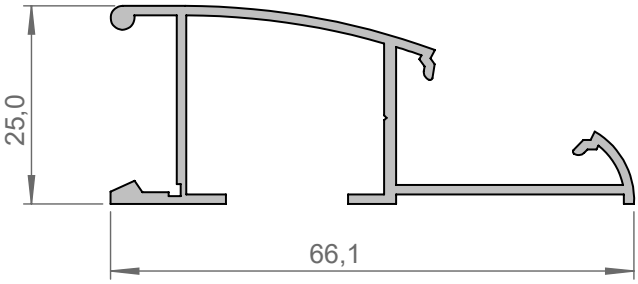


**AT-238 - 0,519 kg/mt**
Arremate Teto/Piso

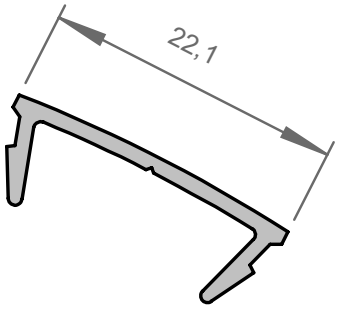


**AT-237 - 0,116 kg/mt**
Clique do Arremate


Rodovia Vitório Traiano, 471, Bairro Água Branca
Francisco Beltrão - PR CEP: 85604-278

# FACHADA ATHEX

## Ferragens | Acessórios

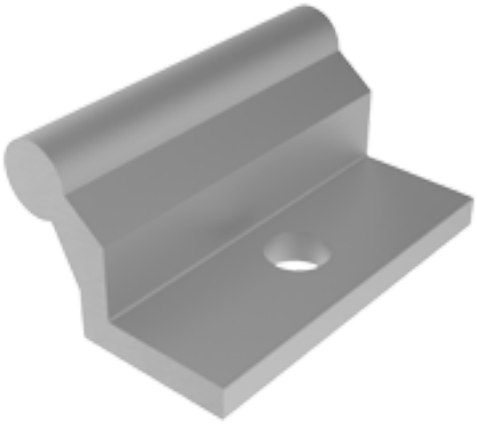

**PRESILHA PARA FIXAÇÃO DO QUADRO**

**Código: PRE010**

**PRESILHA PARA FIXAÇÃO DO QUADRO**

**Código: PRE040**

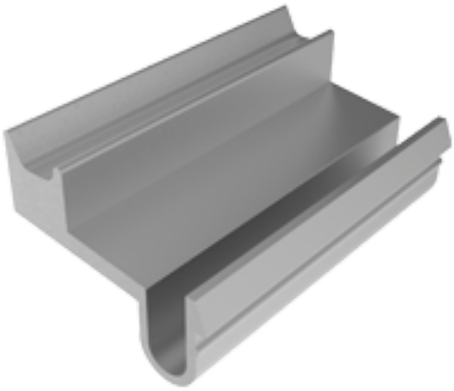

**PRESILHA PARA FIXAÇÃO DO QUADRO**

**Código: PRE050**

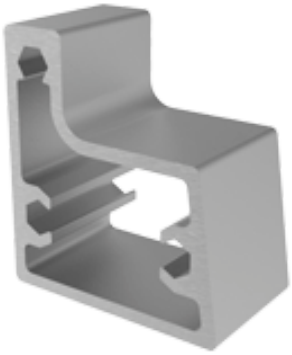

**PRESILHA PARA FIXAÇÃO DO QUADRO**

**Código: PRE060**



Rodovia Vitório Traiano, 471, Bairro Água Branca
Francisco Beltrão - PR CEP: 85604-278

# FACHADA ATHEX

## Ferragens | Acessórios

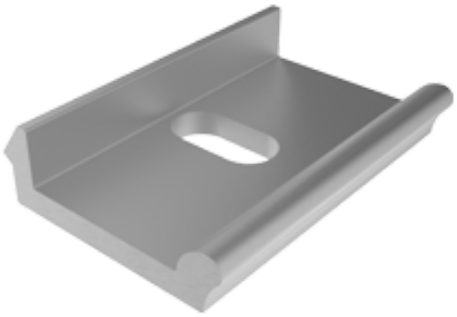

### PRESILHA DE ARREMATE

**Código: PRE080**

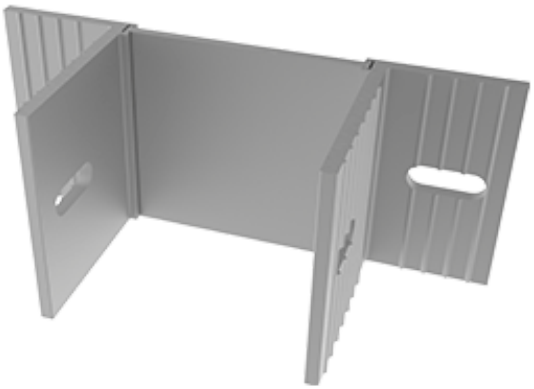

### ANCORAGEM CENTRAL PRUMADA

**Código: ANC-010**

### ANCORAGEM LATERAL DILATAÇÃO

**Código: ANC-070**

### LUVA PARA COLUNA

**Código: LUV0100**



Rodovia Vitório Traiano, 471, Bairro Água Branca
Francisco Beltrão - PR CEP: 85604-278

# FACHADA ATHEX

## Ferragens | Acessórios

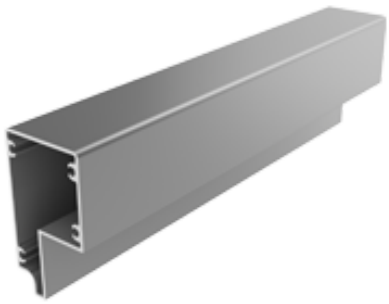

**LUVA DE MEIA COLUNA**

**Código: LUV0110**

**GUARNIÇÃO EM EPDM (BORRACHA)**

**Código: GUA202**

**GUARNIÇÃO EM EPDM (BORRACHA)**

**Código: GUA218**

**GUARNIÇÃO EM EPDM (BORRACHA)**

**Código: GUA250**



Rodovia Vitório Traiano, 471, Bairro Água Branca
Francisco Beltrão - PR CEP: 85604-278

(46) 3211 3450

contato@vitralsul.com.br

Caixa Postal 156 - CEP 85.604-278
Rod. Vitório Traiano, 471
Bairro Água Branca
Francisco Beltrão/PR


www.vitralsul.com.br